ТЕХНОЛОГІЧНА КАРТА

на облицювання теплоізоляційно-опоряджувальної системи «БАУМІТ» в умовах 1-ої вітрової зони України

Об'єкт: _____

_____

Виконавець робіт:

_____

Постачальник матеріалів:

ТОВ "Бауміт Україна"

Керівник відділу збуту _____ **Ільїн Д.А.**

1 Загальна схема облицювання систем теплоізоляції Baumit

Важливо! Даний метод облицювання систем скріпленої теплоізоляції фасадів дозволяє закріплювати плитку вагою до 40 кг/м², див. **Зображ 1**. Максимальна товщина облицювальної плитки повинна становити до 15 мм. Водопоглинання облицювальної плитки не повинне перевищувати 6%. Облицювання систем теплоізоляції слід проводити картами, що розділені між собою компенсаційними швами через кожні 4 м по висоті і 5,0 м по ширині. Компенсаційні шви в облицюванні по периметру карти повинні заповнюватися поліуретановим герметиком.

Зображ 1 Загльна схема ССТФ Baumit

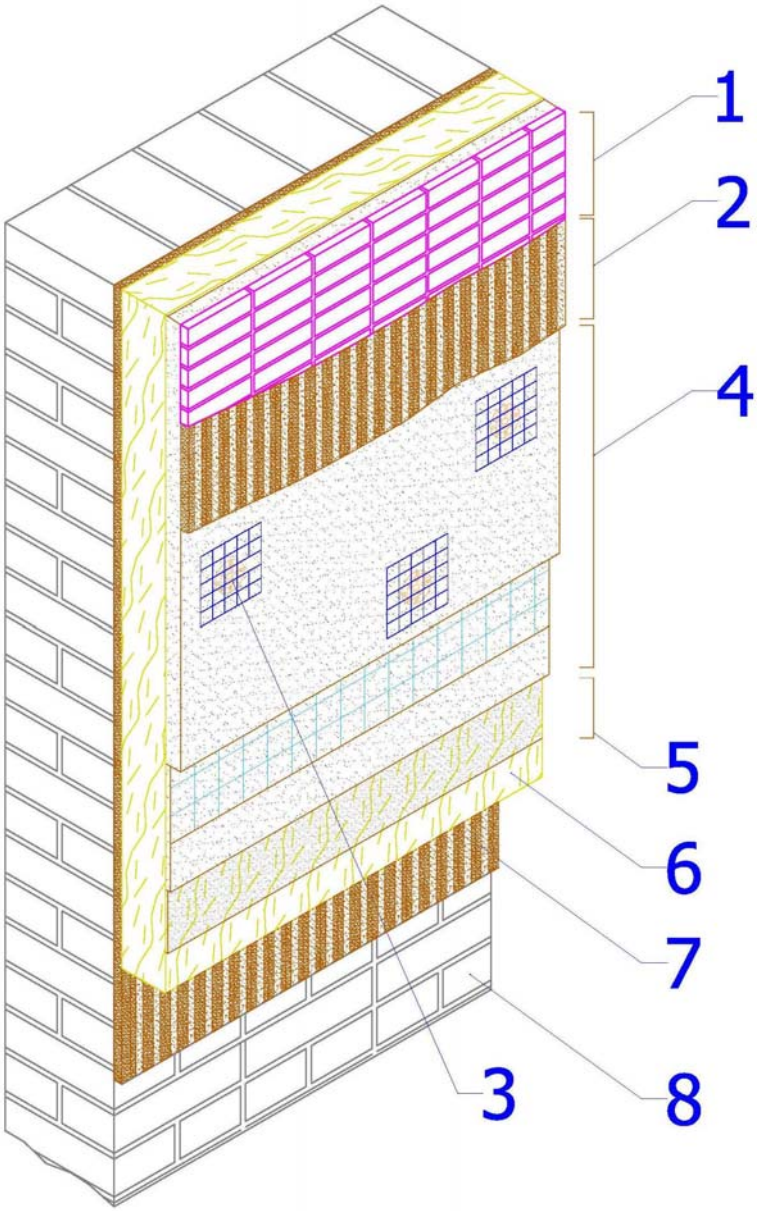

1. Лицьовий шар із плитки вагою до 40 кг/м²;
2. Еластичний клейовий шар Baumit FlexTop або FlexMarmor;
3. Дюбель тарілковий забивний фасадний із пластиковою термоголівкою, сталевим штифтом і подовженою розпірною базою Wkret-met LFM 10180 – (кількість дюбелів на м² див. на схемі закріплення шару утеплювача);
4. Гідрозахисний шар Baumit StarContact армований лугостійкою склосіткою Baumit StrongTex та закріплений дюбелями, шляпки яких зароблені розчином Baumit StarContact і армований косинками StarTex розміром 150x150 мм;
5. Контактний шар StarContact – 1-2 мм;
6. Утеплювач мінераловатний марки НЖ (напівжорсткий) – 120мм;
7. Клейовий шар Baumit StarContact – 4-10 мм;
8. Стінова конструкція із керамічної цегли – 380 мм.

2 Пошарова специфікація теплоізоляційної системи Baumit

Зображ. 2 Пошаровий склад облицьованої теплоізоляційної системи Baumit

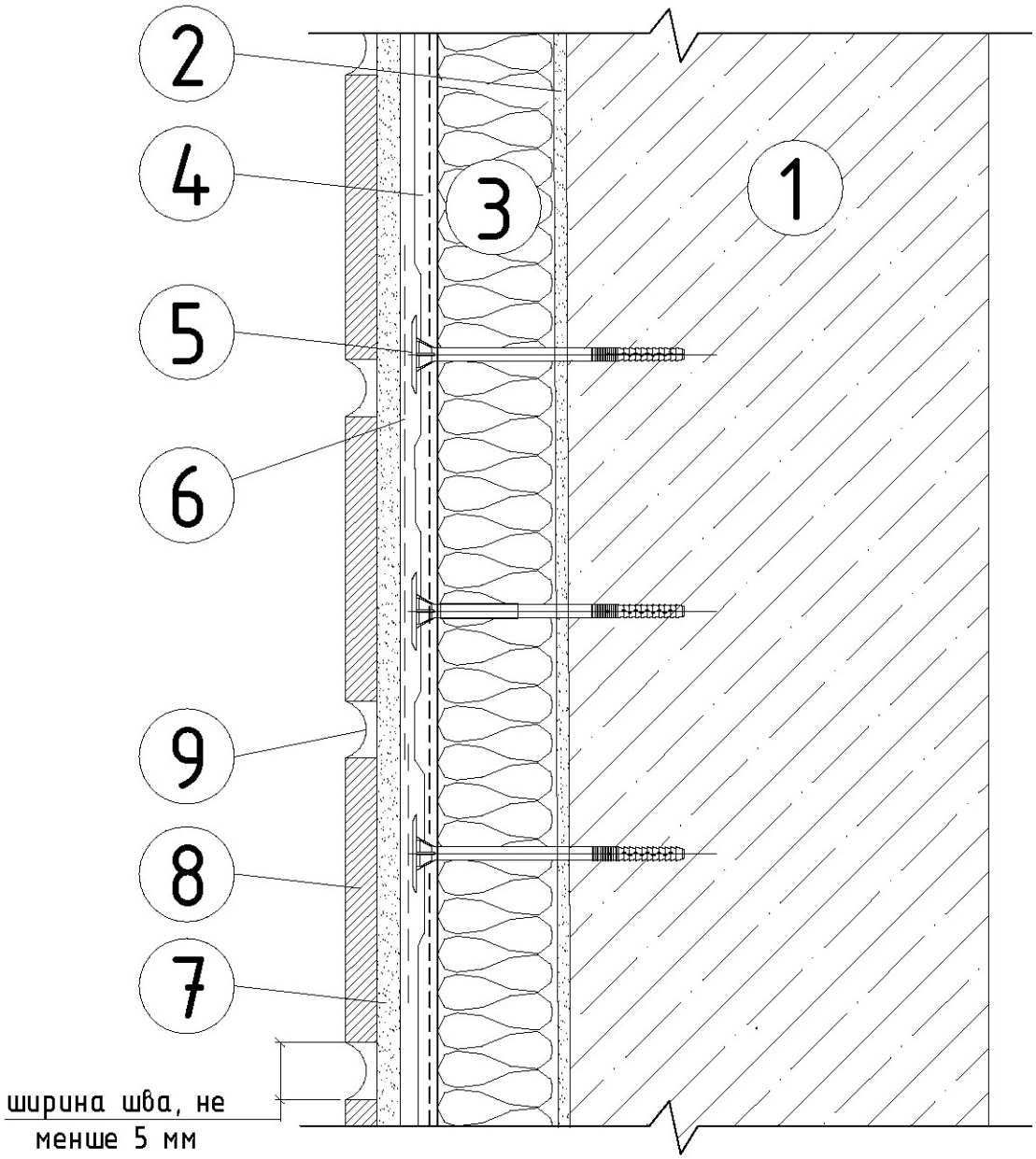

Пошарова специфікація облицювання теплоізоляційної системи (див. **Зображ. 2**) та витрати матеріалів на м².

Шар 1. Стінова конструкція із керамічної цегли – 380 мм.
Шар 2. Шар клейового розчину **Baumit StarContact** – 5-10 мм.
Витрати сухої суміші **Baumit StarContact** ~5 кг/м².
Шар 3. Утеплювач із плит фасадних мінераловатно-базальтових (марки "Напівжорстка", щільністю 140-150 кг/м³) – 120 мм;
Шар 4. Перше нанесення - **контактний шар Baumit StarContact**, товщиною 1-2 мм.
Витрати клей-шпаклівки Baumit StarContact – 2-3 кг/м².
Технологічна перерва перед нанесенням гідрозахисного шару – не менше 24 години.
Друге нанесення - **гідрозахисний шар** із клей-шпаклівної суміші **Baumit StarContact**, товщиною 3-4 мм, армований панцерною склосіткою **Baumit StrongTex**, яка вкладається у напуск із сусіднім полотном не менше 200 мм.
Витрати клей-шпаклівки Baumit StarContact – 4,5-6 кг/м².
Витрати панцерної склосітки Baumit StrongTex – 1,3 м²/м² поверхні.
поз. 5. Дюбель тарілковий **забивний** фасадний із пластиковою термоголівкою, сталевим штифтом і подовженою розпірною базою Wkret-met LFM 10180 – (кількість дюбелів на м² див. на схемі закріплення шару утеплювача).
* Вид дюбелів і глибина свердління в стіні визначається після випробувань на об’єкті будівництва. Свердління проводити безударним способом. Дюбелі кріпити у свіжо нанесений шар клей-шпаклівної суміші Baumit **StarContact.**
Анкерна зона забивного дюбелю для керамічних блоків – не менше 90 мм, мінімальне зусилля на вирив – не менше 250 Н.
Шар 6. Додатковий шар із клей-шпаклівної суміші **Baumit StarContact**, для зароблення шляпок дюбелів врівень із гідрозахисним шаром **із додатковим посиленням шару косинками із рядової склосітки StarTex розміром 150×150 мм**.
Технологічна перерва перед нанесенням наступних оздоблювальних шарів – не менше 5 діб до повного висихання.
поз. 7. Високоеластичний клейовий розчин для личкування Baumit FlexTop – товщина 3-20 мм.
Витрати Baumit FlexTop - 1,5 кг/м²×1 мм товщини шару.
Для закріплення плитки використовується шпатель із зубом 10×10 мм. Плитка приклеюється комбінованим методом шляхом притискання плитки до шару клею, при цьому витрати сухої суміші Baumit FlexTop складають до 7 кг/м² за умови рівної основи і залежно від розмірів плитки.
поз. 8. Лицьова плитка вагою до 40 кг/м² та товщиною 14 мм.
поз. 9. Еластичний заповнювач швів, що відповідає вимогам ДСТУ Б.В.2.7-126 «Суміші сухі будівельні модифіковані» група РШ2.
Витрати – 0,6-2 кг/м² (залежно від виду плитки і ширини швів).

3 Рекомендації до виконання робіт:

1. Систему теплоізоляції слід вести у відповідності до технологічної карти Baumit на улаштування систем скріпленої теплоізоляції фасадів.
2. Склосітка Baumit StarTex укладається у напусток на сусідні полотнини, ширина напуску не менше 100 мм.
3. Дюбелі тарілкові фасадні типу Wkret-met LFM 10180 закріплювати відповідно до схеми на **Зображ 1** крізь шар утеплювача та крізь вже нанесений гідрозахисний армувальний шар Baumit StarContact при затужавілому, але ще незатверділому розчині.
4. При новому будівництві гідрозахисний шар перед облицюванням ґрунтувати заборонено.
5. Перед облицювання плитку слід відсортувати за номерами та виконати збір фрагментів.

6. Облицювання слід вести у відповідності до технічного паспорту клейової суміші Baumit FlexTop та рекомендацій виробника плитки.
7. Облицювання повинне вестися картами, площа яких не перевищує 20 м² із максимальною стороною 5 м.
8. Клей Baumit FlexTop є високоадгезійним та високоеластичним (міцність зчеплення розчину до основи >1,5 МПа, стійкість до деформацій на прогин не менше 2,5 мм), що відповідає вимогам до клеїв для облицювання фасадів.
9. Поверхня контакту клейової розчинової суміші з облицювальною плиткою повинна становити не менше 90%. Для цього клейову розчинову суміш Baumit FlexTop наносити комбінованим способом, тобто зубчатим шпателем на основу (розмір зубців шпателю 3-6 мм) і потім гладким шпателем загладити для отримання рівномірного шару, а також гладким шпателем нанести на тильну сторону облицювальної плитки товщиною приблизно 1 мм.
10. Протягом 48 годин після укладання плитки облицювальну поверхню не піддавати механічним навантаженням.
11. Не раніше ніж через 48 год. після приклейки плитки, облицьовану поверхню змочити водою паперовий захисний шар на облицюванні та видалити його щітками або скребками з подальшим миттям плиткової поверхні губкою.
12. Шви на кутових стиках будівлі та суміжні шви карт облицювання заповнити герметиком (силікон, поліуретан) як показано на **Зображ. 4** та **Зображ. 5** з подальшою витримкою технологічної перерви 24 год.
13. Заповнення плиткових швів виконувати еластичною сумішшю, що відповідає вимогам ДСТУ Б.В.2.7-126 "Суміші сухі будівельні модифіковані" не раніше ніж через 48 год. після облицювання.

Зображ. 3 W-подібна поверхова схема закріплення фасадних плит із мінеральної вати фасадними (тарілковими) дюбелями до 3-х поверхів будівлі, що знаходиться в 1-ій вітровій зоні України (при середньому вітровому тиску 500 Па).

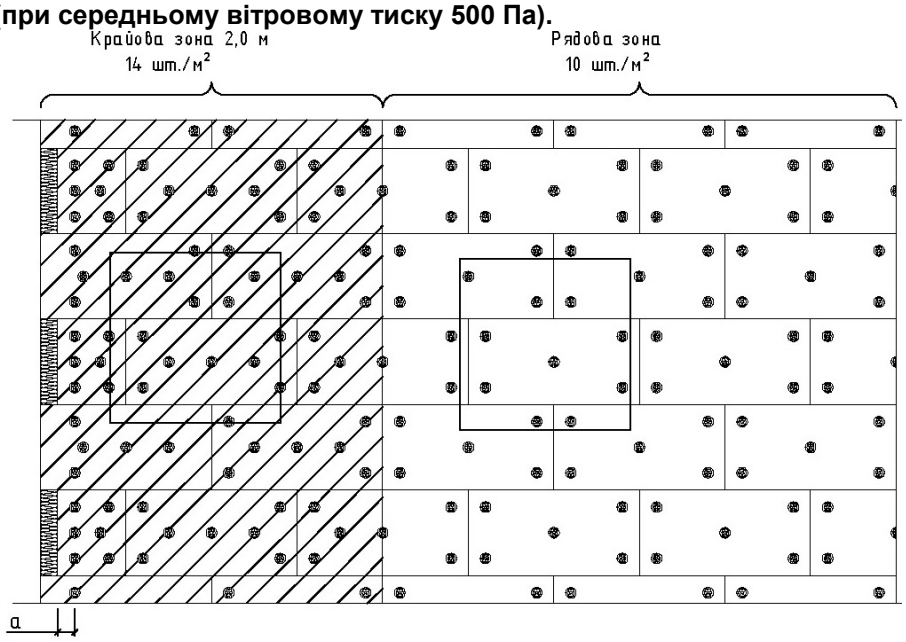

а – розмір від кута стіни
- для бетону не менше 50 мм;
- для цегли не менше 100 мм.

Зображ. 4 Облицювання внутрішніх кутів будівель по системі теплоізоляції фасадів Baumit. Вид зверху

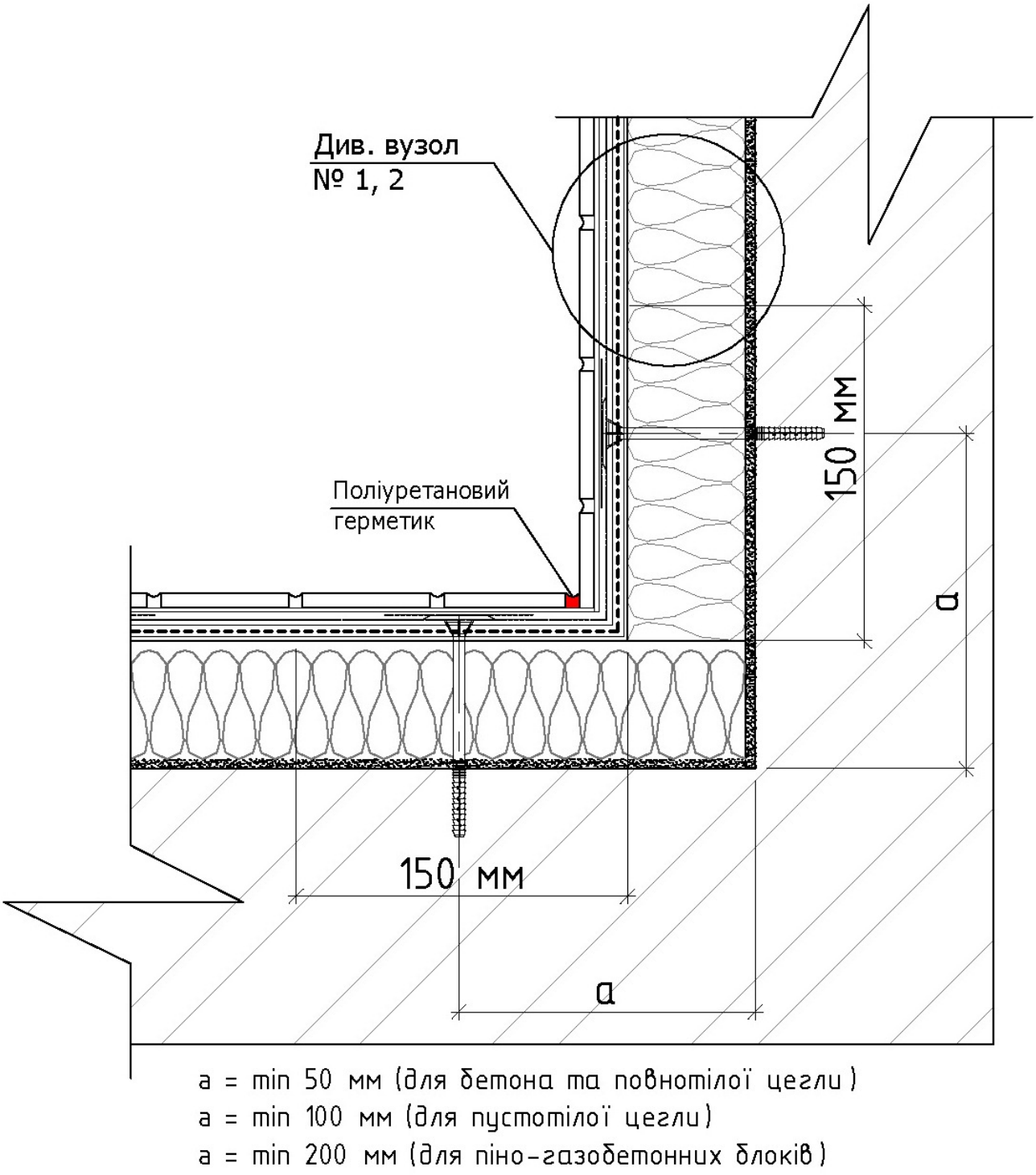
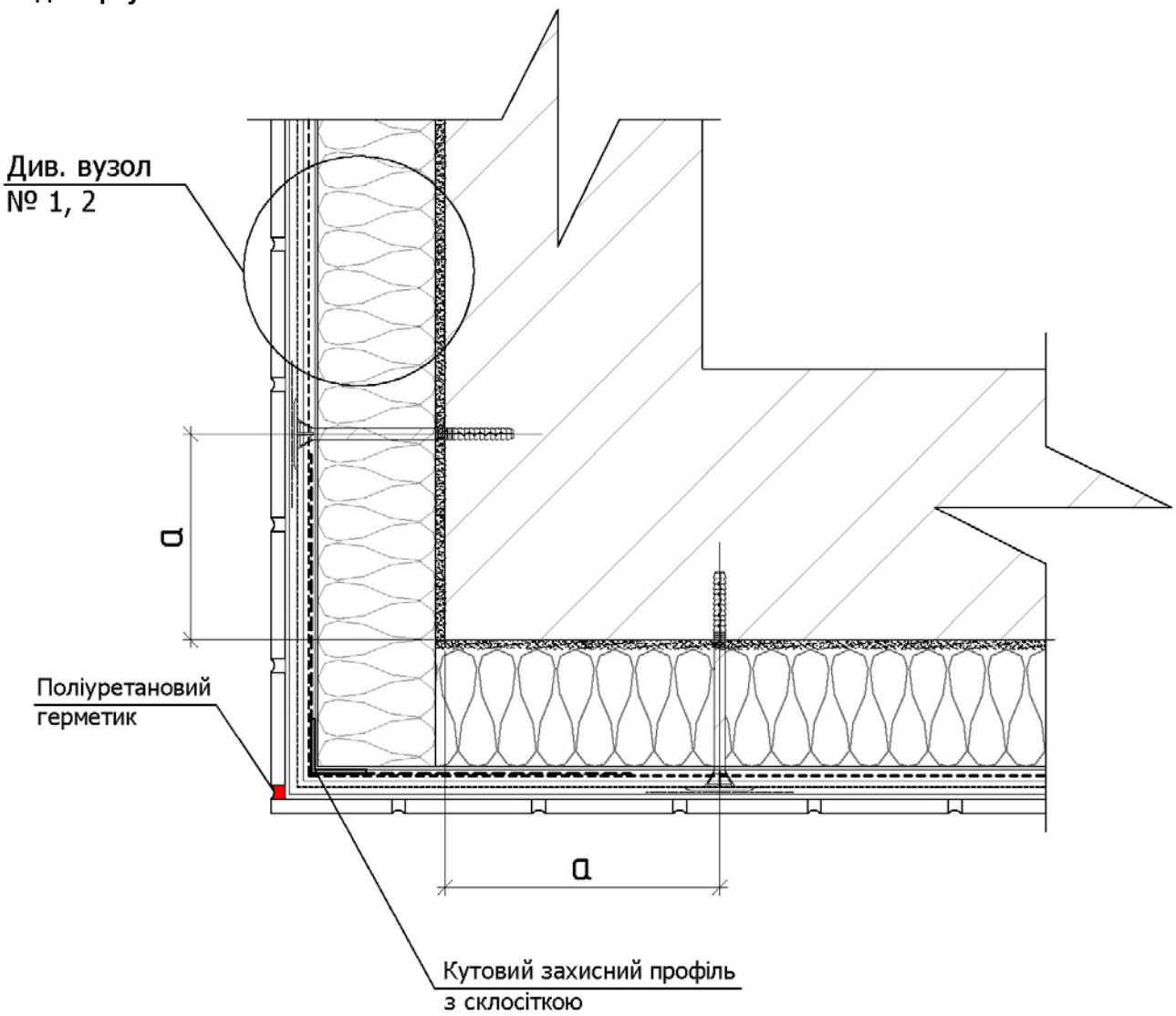
Зображ. 5 Облицювання зовнішніх кутів будівель по системі теплоізоляції фасадів Baumit. Вид зверху